KONDO

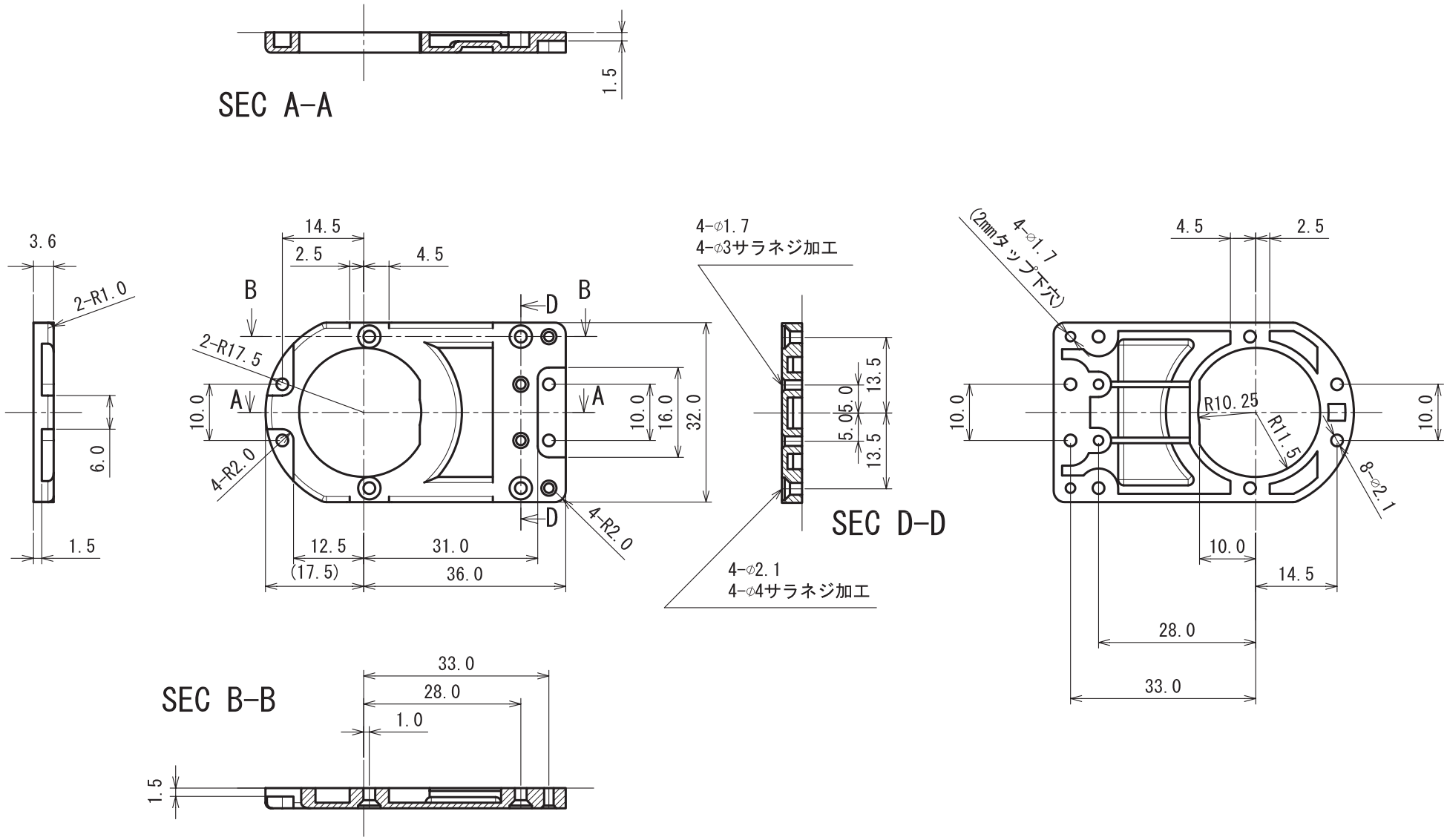

名称			図面用途	
アームサポーター4000A			参考図	＊禁転載・再配布＊
尺　度	単　位	日　付	近藤科学株式会社	
1 : 1	mm	2012/1/19		