KONDO

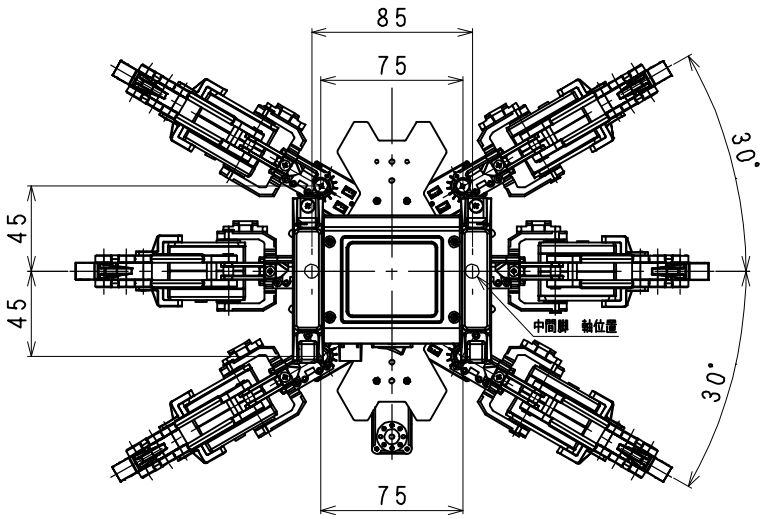

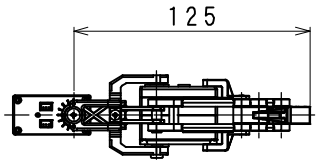

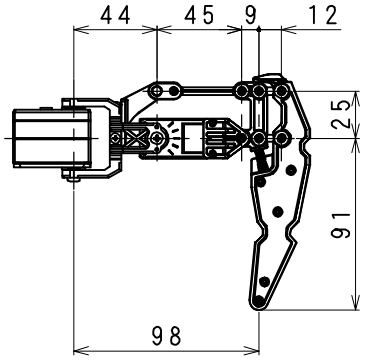

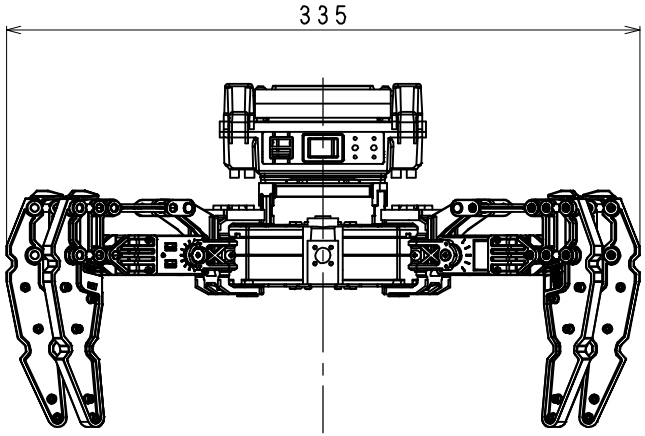

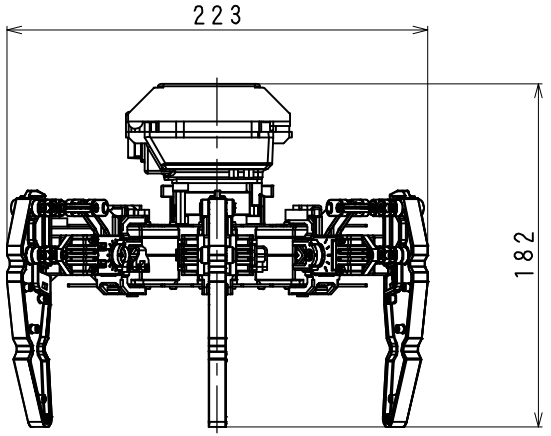

名称			図面用途
ＫＭＲ－Ｍ６主要寸法			参考図
尺　度	単　位	日　付	近藤科学株式会社
１：４	ｍｍ	２０１６，０９，２６	

＊禁転載・再配布＊