■製品名：

No.01029 ローハイトサーボホーン(2個入り)

No.01030 ローハイトサーボホーン(12個入り)　※PCDφ14-M2-オフセット0

No.01042 アルミローハイトサーボホーン(ガンメタリック)(1個入り)

No.01043 アルミローハイトサーボホーン(ガンメタリック)(6個入り)

■説明：

ロボットサーボ専用のサーボホーン(サーボの出力軸に取り付けてフレームなどに動力を伝達する部品)です。※上記4種ともサーボホーン規格は「PCDφ14-M2-オフセット0」です。

製品寸法図
尺度= 2:1

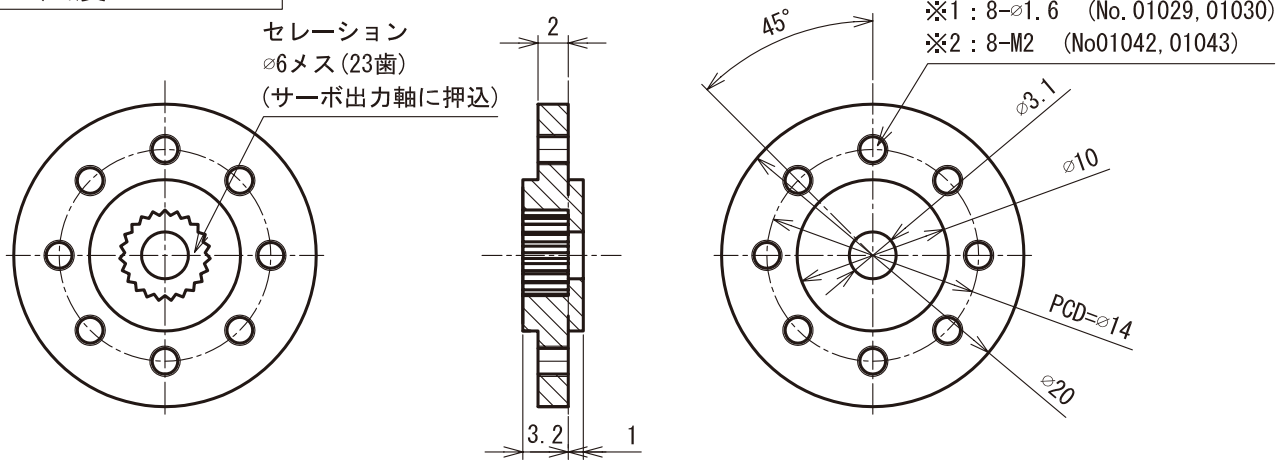

製品取付寸法図
尺度= 1:1

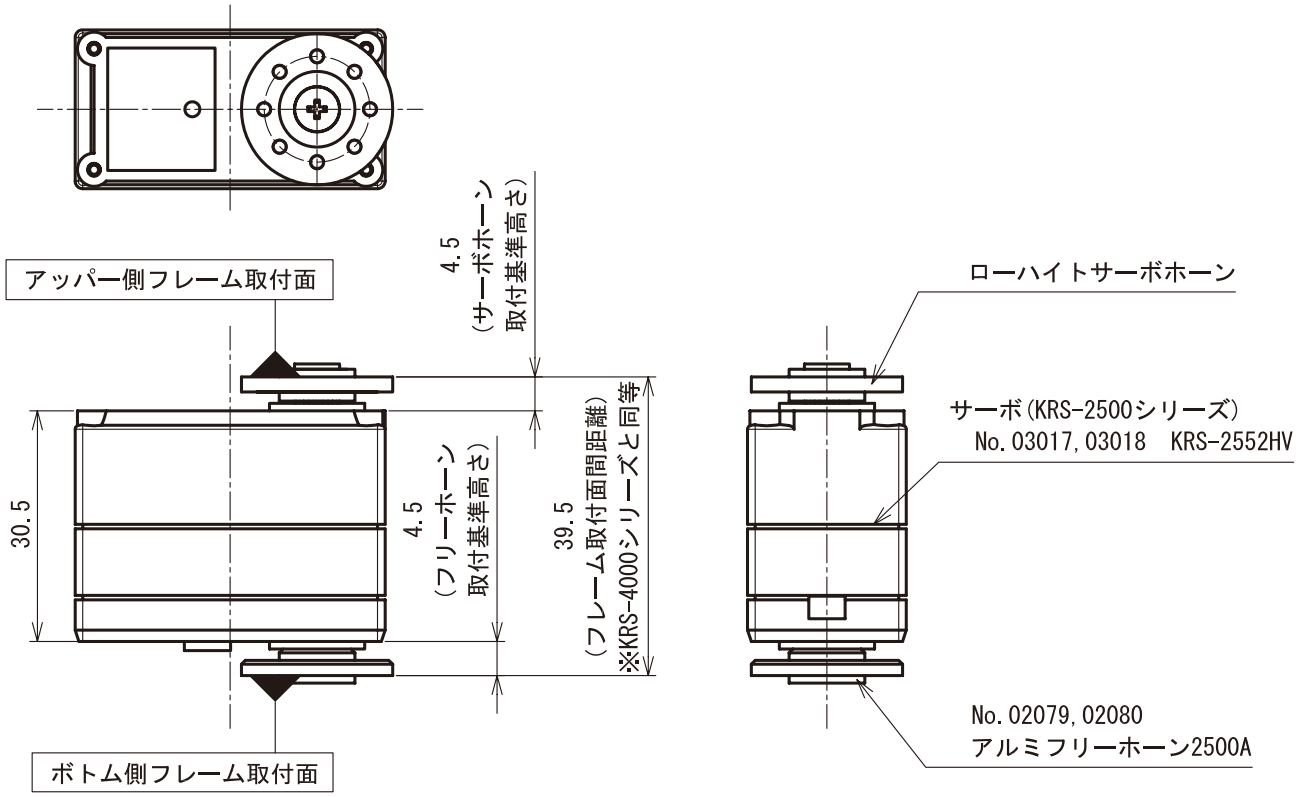

タイトル			図面用途	
KRS-2500シリーズ　オプションパーツ寸法図			参考図	
尺　度	単　位	日　付	近藤科学株式会社	＊無断での転載・再配布を禁じます＊
1:1	mm	2010.2.11		