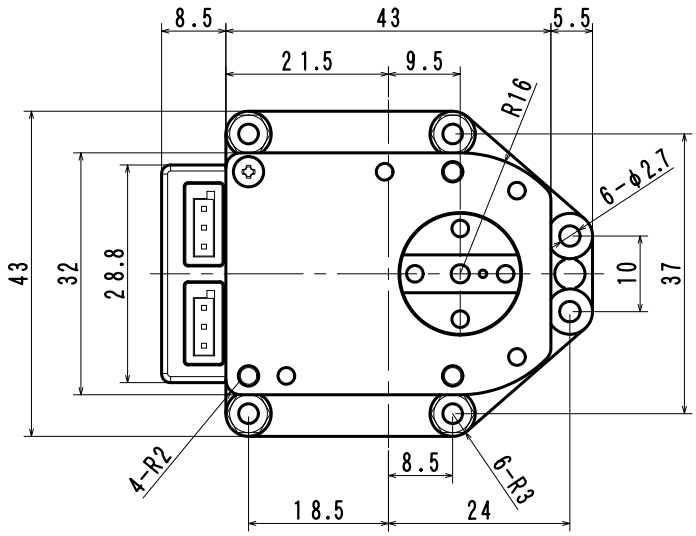

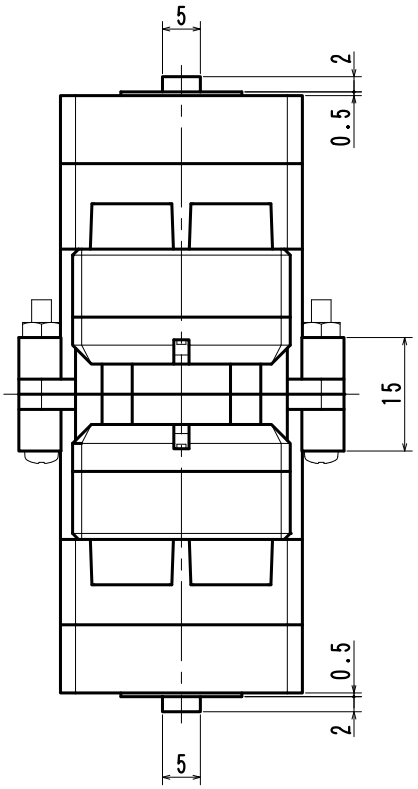

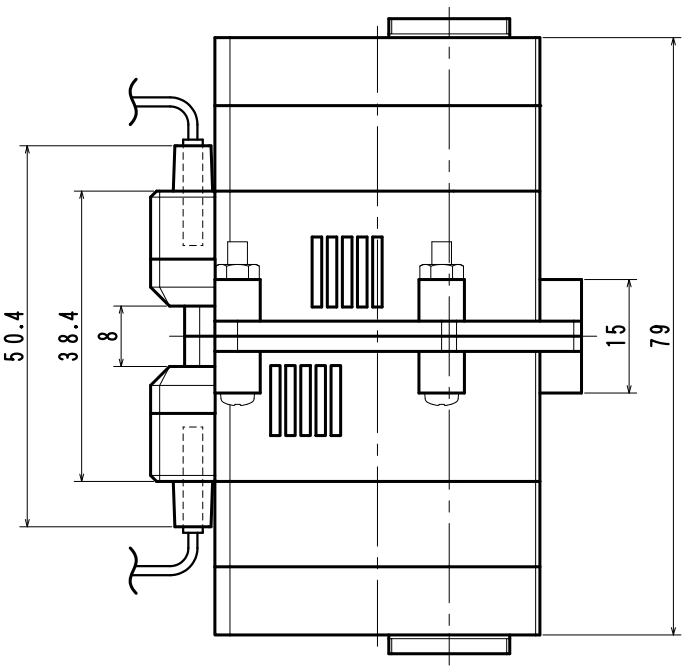

名称	図面用途	日　付
KRS−9000ダブルサーボ　寸法図	参考図	2024.07.05

単　位	尺　度		
m/m	1/1	＊禁転載・再配布＊	近藤科学株式会社